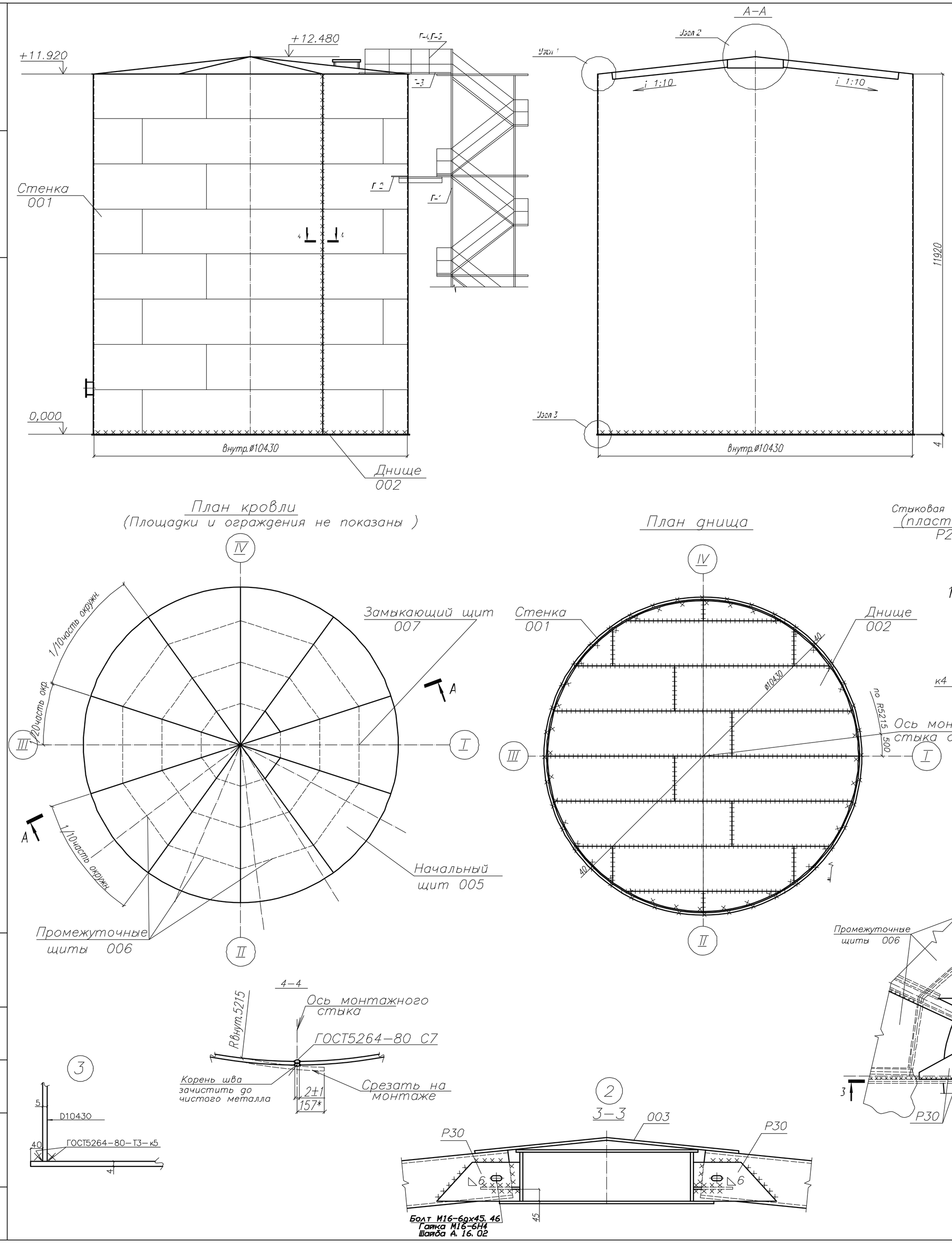

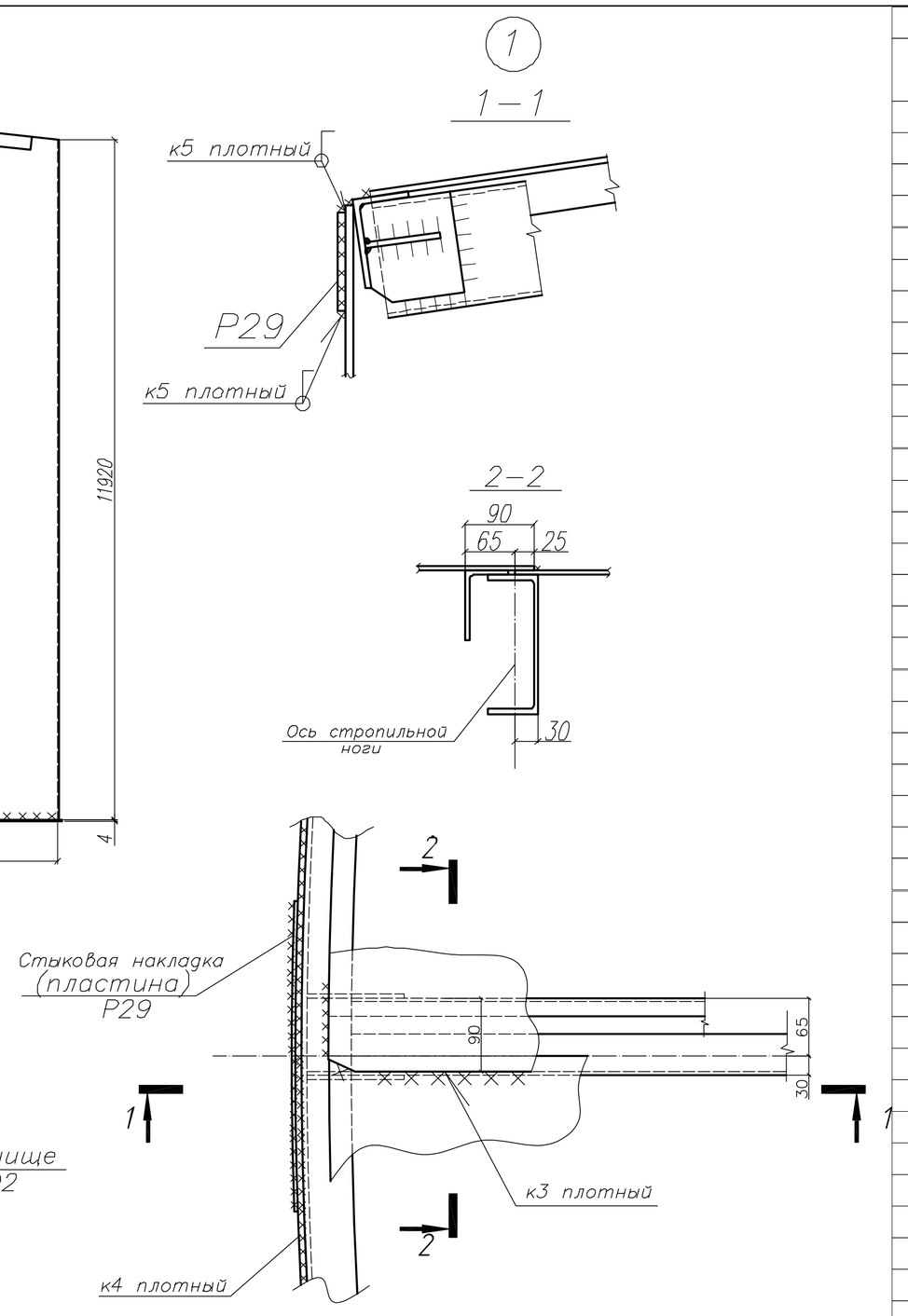

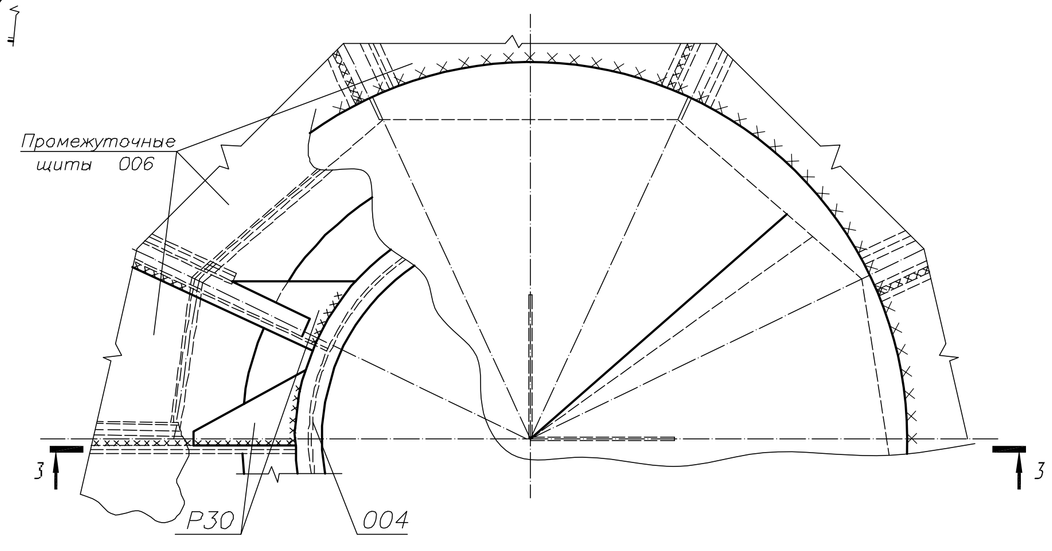

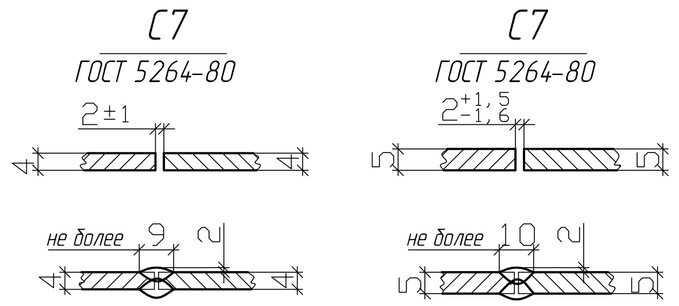

ВЕДОМОСТЬ МОНТАЖНЫХ МАРОК

Марка	Наименование	Кол. вл.	Масса (кг)		Раб. Лист
			Марки	Общая	
001	Стенки резервуара	1	13797,825	13797,825	001 изм. 1
002	Днище резервуара	1	2840,669	2840,669	001 изм. 1
003	Кровля	1	135,722	135,722	002
004	Кольца	1	167,624	167,624	002
005	Начальный щит	1	496,185	496,185	003
006	Промежуточный щит	8	452,728	3621,824	004
007	Замыкающий щит	1	387,213	387,213	005
Г-1	Шахтная лестница	1	4342,518	4342,518	006
Г-2	Пластина	9	2,864	25,776	006
Г-3	Площадки	1	125,985	125,985	006
Г-4	Ограждение	1	31,430	31,430	006
Г-5	Ограждение	1	31,430	31,430	006
Р-10	Элемент ограждения	7	2,488	17,416	014
Р-11	Элемент ограждения	20	0,641	12,820	014
Р-12	Элемент ограждения	18	0,377	6,786	014
Р-13	Элемент ограждения	48	0,314	15,072	014
Р-14	Элемент ограждения	2	0,377	0,754	014
Р-15Н	Элемент ограждения	1	0,641	0,641	014
Р-15Т	Элемент ограждения	1	0,641	0,641	014
Р-16	Элемент ограждения	1	0,943	0,943	014
Р-17Н	Элемент ограждения	1	1,244	1,244	014
Р-17Т	Элемент ограждения	3	1,244	3,732	014
Р-18	Элемент ограждения	1	63,742	63,742	014
Р-19	Элемент ограждения	1	21,170	21,170	014
Р-20	Элемент ограждения	1	54,665	54,665	014
Р-21	Элемент ограждения	1	79,128	79,128	014
Р-22	Элемент ограждения	1	26,280	26,280	014
Р-23	Элемент ограждения	1	67,860	67,860	014
Р-24	Элемент ограждения	1	125,647	125,647	014
Р-25	Элемент ограждения	4	88,913	355,652	014
Р-26	Элемент ограждения	1	18,850	18,850	014
Р-27	Элемент ограждения	1	7,300	7,300	014
Р-28	Элемент ограждения	1	21,980	21,980	014
Р-5	Элемент ограждения	1	125,863	125,863	014
Р-6	Элемент ограждения	15	4,147	62,205	014
Р-7	Элемент ограждения	19	3,638	69,122	014
Р-8	Элемент ограждения	26	0,578	15,028	014
Р-9	Элемент ограждения	15	0,452	6,780	014
Р29	Пластина	10	2,198	21,980	017
Р30	Косынка	10	2,854	28,540	017
			ИТОГО	27236,042	

ПРИМЕЧАНИЕ

1.Чертеж разработан на основании типового проекта ТП704-1-155с.

Перв. примен.

Справ. N

Инв. N подл. | Подп. и дата | Взам. инв. N | Инв. N дубл. | Подп. и дата

Копировал

Формат А1